Technický list

Vlastnosti produktu

Toaster 4x kleště 2x opékací rošť 230 V / 1N

Model	Sap kód	00004295
TO 940 GH	Skupina artiklů	Toastery



- Standardní výbava k zařízení: 4x kleště, 2x rošt
- Časovač: Ano
- Materiál: Nerez
- Kontrolky: chodu a nahřátí
- Odjímatelná zadní stěna zařízení: Ano
- Zásuvka na odpadní tuk: Ano

Sap kód	00004295	**Hmotnost netto [kg]**	11.00
Šířka netto [mm]	348	**Příkon elektrický [kW]**	2.400
Hloubka netto [mm]	274	**Napájení**	230 V / 1N - 50 Hz
Výška netto [mm]	403	**Standardní výbava k zařízení**	4x kleště, 2x rošt

RM GASTRO, s.r.o.,
Třída Čs. armády 816,
391 81 Veselí nad Lužnicí 1, ID:49825062

Technický list

Technický výkres

Toaster 4x kleště 2x opékací rošť 230 V / 1N		
Model	**Sap kód**	00004295
TO 940 GH	**Skupina artiklů**	Toastery

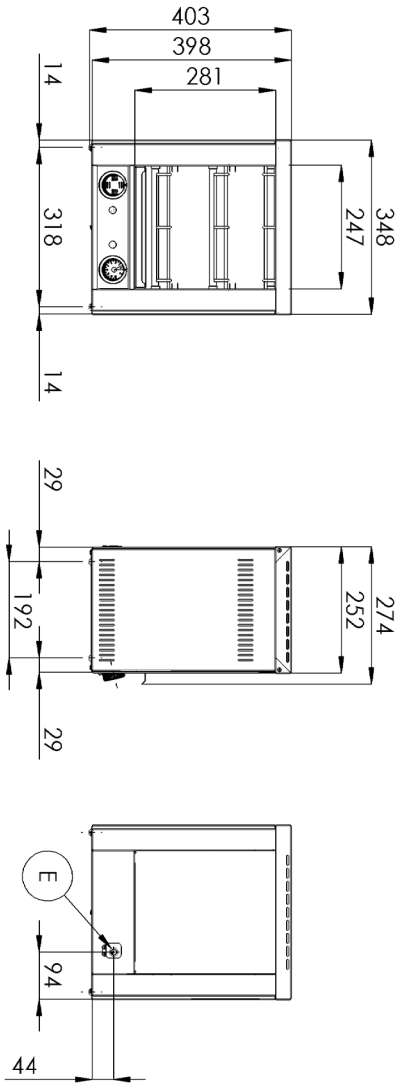

RM GASTRO, s.r.o.,
Třída Čs. armády 816,
391 81 Veselí nad Lužnicí 1, ID:49825062

Technický list

Výhody produktu

Toaster 4x kleště 2x opékací rošť 230 V / 1N		
Model	**Sap kód**	00004295
TO 940 GH	**Skupina artiklů**	Toastery

1 **Celonerezové provedení**

použitá jen nerez ocel určená pro styk s potravinami

- absolutně nerezavějící a nemagnetické provedení odolává i slabším kyselinám snazší plnění hygienických norem (HACCP); jednoduchá údržba a čištění

2 **Kontrolka chodu a vyhřátí**

optická možnost kontroly stavu zařízení

- okamžitě obsluha pozná v jakém stavu se zařízení nachází zapnuto/vypnuto, nahřívá/nenahřívá

3 **Samostatné ovládání pro jednotlivé sekce**

možnost topnice samostatně

- větší variabilita použití

4 **Záchytná nádoba na strouhanku**

strouhanka padá mimo topnice

- nepřepaluje se odpadávající strouhanka

5 **Odnímatelná zadní stěna**

možnost otevřít zadní stěnu zařízení

- případné plnění zařízení ze strany obsluhy

6 **Křemíkové topnice**

okamžitý nástup tepla
intenzivní sálavé teplo

- zařízení lze vypínat i během provozního dne
- razantně opečená potravin a bez prohřátí uvnitř
- rychlejší příprava potravin

7 **Kleště i rošt součástí standardní výbavy**

potraviny mohu pokládat na rošt nebo vkládat v kleštích

- univerzálně použitelná výbava
- mohu připravovat různé druhy pokrmů s pomocí standardního vybavení

RM GASTRO, s.r.o.,
Třída Čs. armády 816,
391 81 Veselí nad Lužnicí 1, ID:49825062

Technický list

Technické parametry

Toaster 4x kleště 2x opékací rošť 230 V / 1N		
Model	**Sap kód**	00004295
TO 940 GH	**Skupina artiklů**	Toastery

1. **Sap kód:**
   00004295
2. **Šířka netto [mm]:**
   348
3. **Hloubka netto [mm]:**
   274
4. **Výška netto [mm]:**
   403
5. **Hmotnost netto [kg]:**
   11.00
6. **Šířka brutto [mm]:**
   355
7. **Hloubka brutto [mm]:**
   395
8. **Výška brutto [mm]:**
   440
9. **Hmotnost brutto [kg]:**
   12.00
10. **Typ spotřebiče:**
    Elektrické zařízení
11. **Konstrukční typ zařízení:**
    Stolní
12. **Materiál:**
    Nerez
13. **Příkon elektrický [kW]:**
    2.400
14. **Napájení:**
    230 V / 1N - 50 Hz
15. **Standardní výbava k zařízení:**
    4x kleště, 2x rošt
16. **Stupeň krytí ovládacích prvků:**
    IPX4
17. **Časovač:**
    Ano
18. **Odjímatelná zadní stěna zařízení:**
    Ano
19. **Zásuvka na odpadní tuk:**
    Ano
20. **Kontrolky:**
    chodu a nahřátí
21. **Průřez vodičů CU [mm²]:**
    0,5

RM GASTRO, s.r.o.,
Třída Čs. armády 816,
391 81 Veselí nad Lužnicí 1, ID:49825062